Electrolux PROFESSIONAL

# Slush, cold creams & mjukglass
# Behållare för slush, med 1 isolerad 11-liters behållare, elektronisk styrning

**Produkt #**

**Modell #**

**Namn #**

**SIS #**

**AIA #**



**562509 (IPRO1ER290)** Behållare för slush, med 1 isolerad 11-liters behållare, elektronisk styrning

## Kort specifikation

**Pos.**

Behållare för slush med 1 behållare: ITANK ™-tekniken förhindrar frostbildning på utsidan av behållaren, och behållarens form är utformad för att effektivt blanda ingredienserna och säkerställla ett optimalt slutresultat. Möjligt att anpassa locket samt frontpanelen med egen grafisk layout.

.

## Huvudfunktioner

- Perfekt för produktion av slush.
- Den isolerade behållaren garanterar högre kyleffekt och lägre inverkan från yttertemperaturen vid produktions- och bibehållandefaser, vilket reducerar kondensering och dränering - detta är den bästa lösningen i varma klimat.
- ITANK ™-tekniken förhindrar frostbildning på utsidan av behållaren, vilket reducerar kondensering och ökar kylkraften i maskinen.
- Behållarens form möjliggör en naturlig blandning av drycken vilket säkerställer perfekt konsistens.
- Lock och frontpanel kan anpassas med egen grafisk sticker.
- Funktion för dagligt och veckobaserat maskinprogram.

## Konstruktion

- Elektroniskt styrsystem med knappsats på touch skärmen.
- Inskjutbar droppbricka.

## Hållbarhet

- Då produkten uppnår rätt konsistens aktiveras ett automatiskt standby-läge för att spara på energi och reducera CO2-utsläpp.

# Slush, cold creams & mjukglass
# Behållare för slush, med 1 isolerad 11-liters behållare, elektronisk styrning

Front

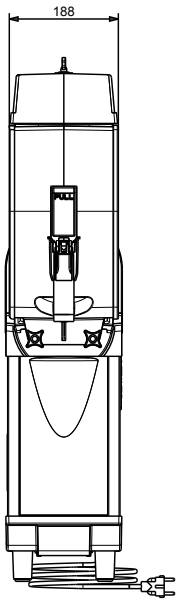


Sida

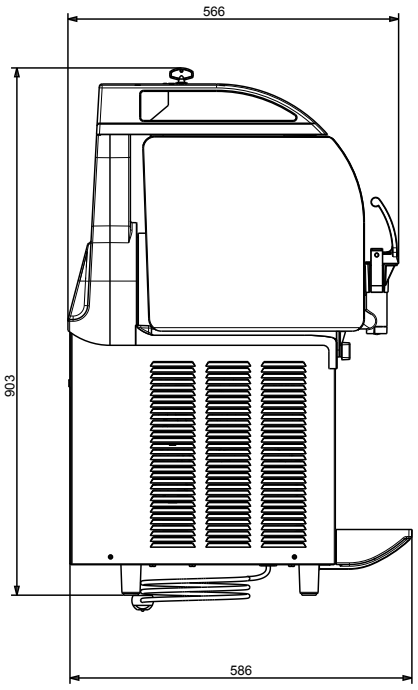


Topp

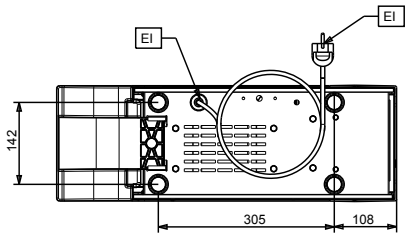



Företaget förbehåller sig rätten att göra ändringar i de produkter utan föregående meddelande.

# Slush, cold creams & mjukglass
# Behållare för slush, med 1 isolerad 11-liters behållare, elektronisk styrning

| | |
|---|---|
| **Elektricitet** | |
| **Spänning:** | 220-240 V/1 ph/50 Hz |
| **Effekt, max:** | 0.44 kW |
| **Viktig information** | |
| **Nettovikt:** | 39 kg |
| **Hållbarhetsdata** | |
| **Köldmedium typ:** | R290 |
| **Köldmedia mängd:** | 86 g |


Företaget förbehåller sig rätten att göra ändringar i de produkter utan föregående meddelande.